ՀԱՆԳՈՒՅՑ 8

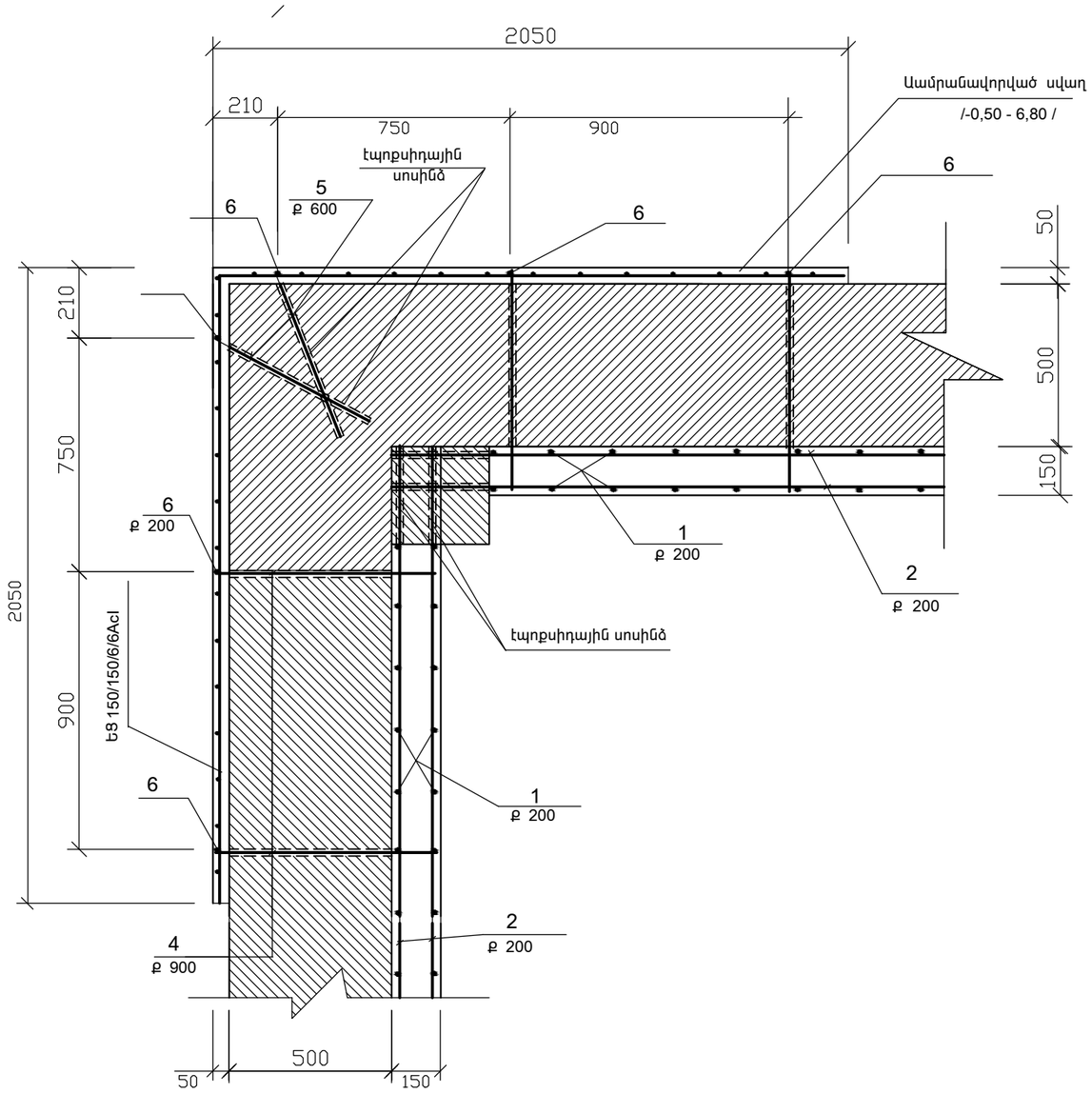

ՀԱՆԳՈՒՅՑ 9

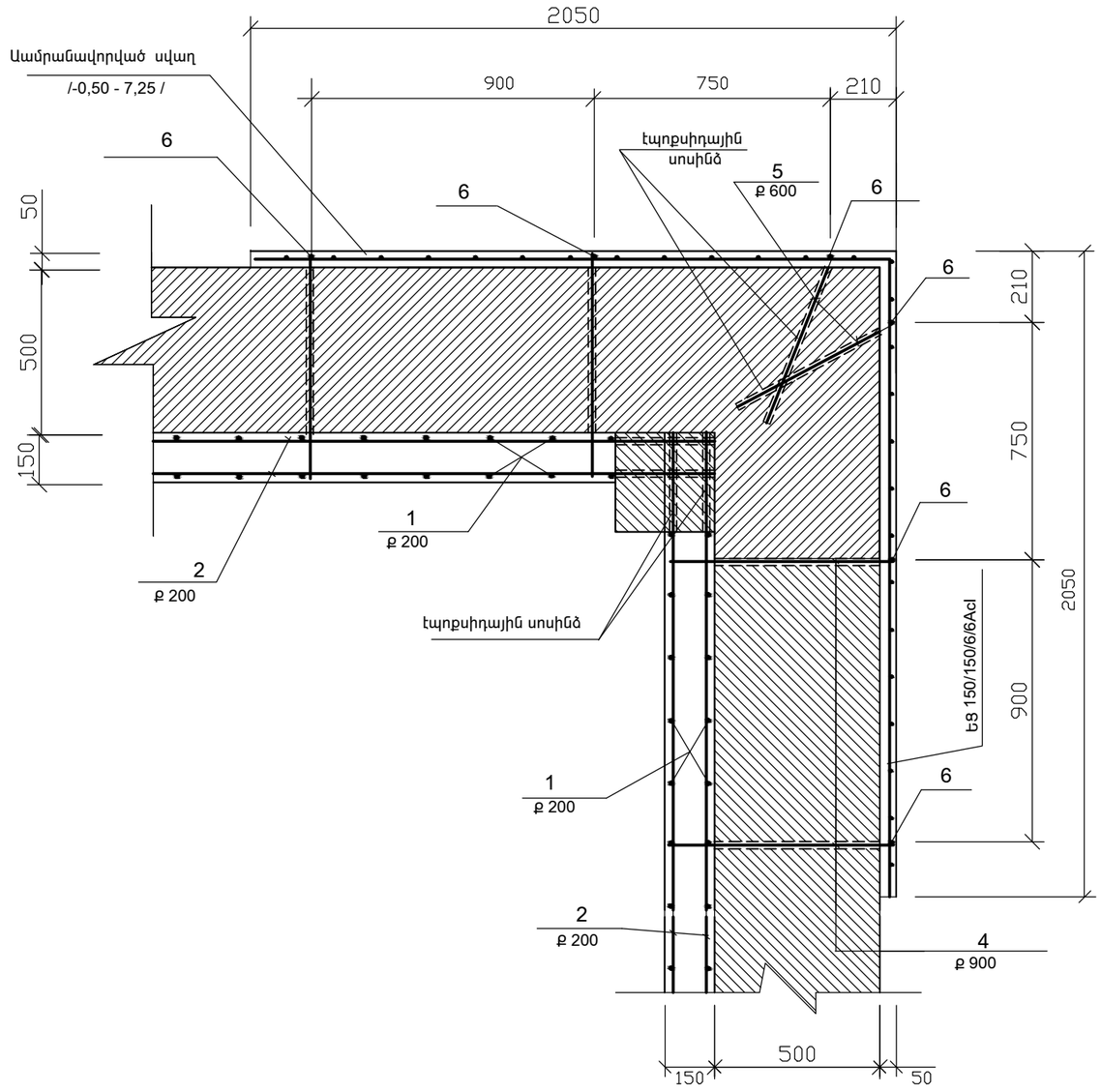

• ՏՎՅԱԼ ԹԵՐԹԸ ԴԻՏԱՐԿԵԼ 20 Թ. ՀԵՏ ՀԱՄԱՏԵՂ :

Ն.Գ.Ճ.	ՀԱՐՈՒԹՅՈՒՆՅԱՆ		ՕԲ.ԱՆՎԱՆՈՒՄԸ ՍՏԵՓԱՆԱՎԱՆԻ ՀԱՄԱԲՈՒԺԱՐԱՆԻ ՎԵՐԱԿԱՌՈՒՑՈՒՄ / մասնաշենք 3 /	«ԱՍՔՄԵԴ դիզայն» ՍՊԸ
ՆԱԽԱԳԾԵՑ	Ռ.ՄԱՀԼԵԲԱՇՅԱՆ			
			ԹԵՐԹԻ ԱՆՎԱՆՈՒՄԸ ՀԱՆԳՈՒՅՑ 8 ; 9	ՕԲՅԵԿՏ 04/16
				ԹԵՐԹ ԿԵ - 16 ՓՈՒԼ ԱԳ
				ԹԵՐԹԵՐ